user manual

用户手册 | 用戶手冊

Digital Audio Player

GoGear™

PHILIPS

希望你喜欢你的产品

请浏览：www.philips.com/support 并输入你的产品名称以取得：

— 常见提问 (FAQ)

— 最新用户手册

— 最新电脑软件下载文件

— 固件升级文件

你的产品是可以升级的，请浏览

www.philips.com/register

并登记你的产品，让我们可尽快为你提供免费软件及固件升级文件的最新消息。

产品型号及生产编号在电池室内 。

关于你的新产品

你的新产品具有以下特式：

— 兼容 MP3 及 WMA 格式 (见“音乐模式”)

— 内置 FM 收音机 (见“收音机模式”)

— 收音机及语音录音功能 (见“制作录音”)

盒内附件：

耳机

USB电缆

颈挂带

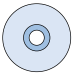

包括用户手册、驱动程式、常见问题及音乐管理软件的光盘

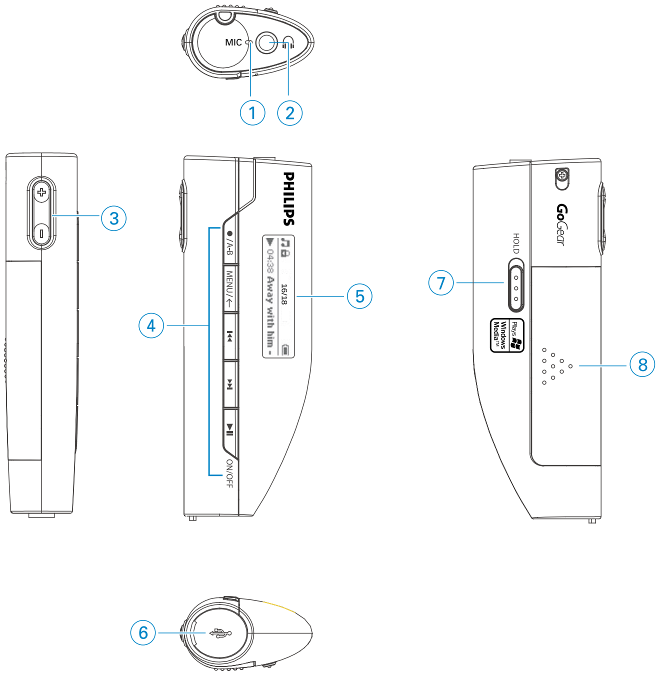

连接及按键总览

①	MIC	麦克风
②	🎧	耳机端子
③	＋/－	音量控制
④	A-B /●	开始／暂停语音／FM电台录音；重复播放指定片段
	MENU / ◀—	菜单选项
	⏮ / ⏭	向后／向前搜索；上一层／下一层
	▶II	开／关及播放／暂停；确定菜单设定
⑤	显示	显示菜单选项及资料
⑥	USB	USB插口
⑦	HOLD	锁定按键
⑧	电池盖	插入电池

预备

安装软件

1. 请把提供的光盘放进光盘机内。

   假如光盘并未自动开启，请点击光盘根目录的 **.exe** 文件。

2. 请选择语言，并依循屏幕指示完成 Musicmatch® Jukebox 和 Firmware Manager 的安装。

> **注意！**
>
> **WINDOWS 98SE 用户：**
>
> **为避免安装问题，请在安装完成后始连接此装置至电脑。**

组织及传送音乐

文件管理员内将显示装置为新的USB储存装置。

连接至USB期间，你可组织文件及传送音乐至你的装置。

1. 请点击并选择一种或以上曲目，以便由电脑传送至播放器上。
2. 請拖曳以完成程序。
3. 你也可透过 Musicmatch® Jukebox 把数码音乐从电脑传送至装置上。

安全移除

离开使用中的请点击 图标以安全地移除你的装置。

WINDOWS98SE 用户：没有 图示。

完成文件传送后移除装置。

（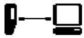 停止完成闪动后，显示文件传送完毕。）

关于电池

你可以在你的装置上使用下列各种电池：

— 一般电池（最好为飞利浦）：型号 LR03、UM4 或 AAA；或

— 碱性电池（最好为飞利浦）：型号 LR03、UM4 或 AAA；或

— 可充电电池（最好为飞利浦）：型号 LR03、UM4 或 AAA

注：如将长时间不使用本机，请取出电池。

装入电池

打开电池盒。按照正确极性装入电池。

开机／关机

开机：请长按 ▶II 键直至开机画面出现。

关机：请长按 ▶II 键直至并无任何屏幕显示。

提示

在无运作或无音乐播放的情况下，装置将于“设定”>“逾时”所指的时限内自动关机。

电量显示

从屏幕显示可知大约电量。

电池已充满

电池已三分二充满

电池已半满

电量不足

电量耗尽

提示

当电量接近耗尽时，电量不足屏幕 将会闪动。
装置将于 60 秒内关机。
关机前，你的装置将储存所有设定及未完成的录音。

根目录

当装置开机后，你会见到根目录。

🎵	音乐	请按键 ▶II 以播放数码音乐曲目
📻	收音机	请按键 ▶II 以收听预设电台
🎙	录音	请按键 ▶II 以播放录音、管理及进行录音
🔧	设定	请按键 ▶II 以进行设定

浏览

你的装置设有浏览目录，让你灵活浏览各种设定及操作。

利用 ⏮, ⏭ 以浏览目录。按 ▶II 以确定选择。

音乐模式：播放 (同时适用于录音播放)

从根目录内，请选择 ♫ 以进入“音乐”库。当你按 ▶II 后，你的装置将按字母顺序播放音乐库的音乐。

基本操作	按键
往下一曲目	按 ▶▶I
往上一曲目	按 I◀◀
停止音乐播放	于播放时按 ▶II
向前速寻	长按 ▶▶I
向后速寻	长按 I◀◀
音量控制	+ / -

高级播放功能

按 MENU，使用卷动以选择以下项目：

设定	选项
选项	进入根目录
播放模式	关掉 / 重复1 / 全部重复 / 随机 / 重复随机
均衡器	Rock / Funk / Jazz / Classic / Hip Hop / Dance / 关掉
ID3 语言	英文 / 简体中文 / 繁体中文 / 韩文 / 日文
歌词	开 / 关
滚动速度	快速／中度／缓慢／关掉
删除	

A-B 重复

要重复播放指定片段：

1. 播放音乐时，你可进行以下活动。在重复播放起点按 A-B /●。
   ➜ 画面出现 。
2. 在重复播放终点按 A-B /●。
   ➜ 画面出现 ，并即时重复播放已选定片段。

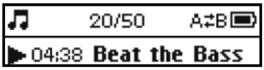

播放模式

更改播放模式

1. 按 MENU，选择**播放模式**。
2. 上下卷动以选择以下项目。

图示		说明
关闭		正常播放
	重复1	重复播放一种曲目
	重复所有	重复播放所有曲目
	随机	随意播放所有曲目
	随机重复	随意并重复地播放所有曲目

均衡器

你可透过设定均衡器，利用不同的均衡器播放音乐。

更改均衡器

1. 按 MENU，选择**均衡器**。
2. 透过上下浏览选择 **Rock, Funk, Jazz, Classic, Hip Hop, Dance** 或 **关掉**。

歌词显示

你可在曲目播放时显示歌词。

1. 按 MENU。
2. 选择歌词 > 开启以启动功能。

> 提示
>
> 要启动歌词功能，你必须把曲目内的.lrc文件以相同文件名称储存于音乐库。

收音机模式

从根目录，选择 进入收音机模式。

手动调频

1. 按“MENU”。选择手动调频。按 ▶II 确定。
2. 按 ⏮ 及 ⏭ 以搜寻频道,或长按以搜寻下一频道.
3. 按 ▶II 以储存。

自动调频

1. 按“MENU”。选择**自动调频**。按 ▶II 确定。
   → 你的装置会自动选存最多 30 个接收信号最强的频道。

播放电台频道

1. 从根目录，选择 进入收音机模式。
2. 按 ⏮ 浏览上一频道，按 ⏭ 浏览下一频道。
3. 呈反白的频道将自动播放。

制作录音

当装置并非连接至电脑时，你可选择录语音或录电台节目。

作语音录音

① 确定你并非处于收音机模式。

② 按 A-B /● 开始录音。

➜ 装置显示录音状态。

③ 再按 A-B /● 停止录音。

➜ 装置显示储存状态。你的录音将储存于装置上。

(文件名称 = **VOICE REC > MIC.xxx.wav; xxx =** 曲目号码)

制作 FM 录音

① 从根目录，选择 📻 进入收音机模式。

② 按 A-B /● 开始 FM 录音。

➜ 装置显示录音状态。

③ 再按 A-B /● 停止 FM 录音。

➜ 装置显示录音状态。你的 FM 录音将储存于装置上。

(文件名称= **FM REC > MIC.xxx.wav; xxx =** 曲目号码)

播放录音

搜索所需录音

① 从根目录内，请选择 🎙 以进入录音库。

当你按 ▶II 后，你的装置将按字母顺序播放音乐库的音乐。

② 按 ▶II 以停止现时播放的录音。

③ 按 ▶▶I 播放下一录音或 I◀◀ 上一录音。

> ✓ 提示
>
> 录音播放功能与音乐库内的播放功能相同。
> 详情见音乐库：播放。

自订设定

① 从根目录内，请选择 🔧 以进入设定模式。

② 按 ⏮ 浏览上一选项，按 ⏭ 浏览下一选项。

③ 按 ▶II 确定选项。

④ 按 MENU / ◀— 或 ⏮ 离开现时设定画面。

设定	选项
逾时退出	3分钟 / 5分钟 / 10分钟 / 30分钟 / 关掉
睡眠时计	15分钟 / 30 分钟 / 45分钟 / 60关掉
重新启动	开启 / 关掉
背光	
颜色	白色 / 红色 / 黄色 / 绿色 / 蓝色 / 紫色 / 深蓝 / 任意
时间	10秒 / 30秒 / 60秒 / 开 / 关
对比度	度数 1-6
OSD语言	英文 / 简体中文
信息	FW 版本 / 内存
原厂设置	恢复原厂设定

有关固件管理员

“固件”是装置内的内在程式，用作控制装置的操作。透过**固件管理员**，你可轻易更新及复原装置。

安装固件管理员

① 把原厂光盘插入电脑内的光盘机。

② 依照画面显示开始并完成安装。

更新固件

① 把原厂光盘插入电脑光盘机内。

② 把原厂光盘附送的固件管理员装入电脑内。

③ 连接至互联网，运行固件管理员。

④ 依照屏幕显示完成安装。

疑难排解

如果本机出现故障，在送去修理之前先检查下表所列各项。如要进一步求助，请同时到

www.philips.com/support 查阅常见问题。

如果下列这些方法未能解决问题，请咨询你当地的经销商或维修服务中心。

> **警告：**
>
> **无论任何情况你都不应自己动手修理本机，因为这样做将会令保用卡失效。**

故障	方法
不能开机	插入新电池。按 ▶II 并开启播放器，如播放器出现问题，请把播放器连接至电脑，使用**固件管理员**复原装置。
装置显示“内存”已满。 	请把播放器连接至电脑。删除多余文件，然后安全移除。

安全与维护

一般维护

要避免损坏或故障

— 请勿将本机暴露在过热的场所，例如加热设备附近或受阳光直接照射。

— 请勿让播放机堕地，也不要让任何物体掉在播放机上。

— 请勿让机身浸水。请勿让耳机插孔或USB插口暴露在水中，因为进入机内的水份可能会严重损害本机。

— 不要使用任何含有酒精、氨、苯或研磨成份的清洁剂，因为这些清洁剂可能损害机体表面。

— 本机附近使用的流动电话可能造成干扰。

— **备份你的文件**。确定你已经把原来下载到装置的文件妥善保存。对于因本产品损坏或因不能读取内存而引致的内容损失，飞利浦概不负责。

关于操作温度及储藏温度

— 装置应在 0 至 35°C (32 to 95°F)的温度中操作。
— 装置应储存在 -20 至 45°C (-4 至 113°F)的温度中。
— 在低温条件下，电池的寿命可能会缩短。

使用耳机

听觉安全

聆听时音量要适度。在高音量下使用耳机会损害你的听觉。
我们建议你使用此产品时选用 SHE775 型号耳机。

重要事项 (适用于配备耳机的型号) :
飞利浦保证，配合原厂耳机使用音响播放机符合有关监管机构的最高音量限制。

假如此产品需要更换，我们建议你从零售商订购由飞利浦制造的同款原厂耳机。

交通安全

当驾驶或骑脚踏车时不要使用耳机，否则可能发生意外事件。

版权信息

— 所有品牌及产品名均为其所属公司或机构的注册商标。

— 未经许可复制及发放互联网或音乐光盘曲目是侵犯版权法及国际法律的行为。

环保信息

我们已尽量把包装物料减少，并令其易于分开为单一物料：纸板、PS、PE 和 PET。

产品的制成物料如经专业公司处理可循环再用。

请按当地规定弃置包装、旧电池和旧仪器。

修改

未经制造商授权而修改本机可能令使用者失去操作本机的权利。

技术规格

电源	1 x AAA	
电池播放时间	15 小时 (使用一枚 AAA 碱性电池)	
显示	七色背光液晶体显示，128 x 32 像素	
音响	通道隔离度	40 dB
	均衡器设定	Rock / Funk / Jazz / Classic / Hip Hop / Dance / Custom / 关掉
	频率响应	40 -18 000 Hz
	讯噪比	>85 dB
	输出功率(RMS)	2 x 4 mW
音响播放		
压缩格式	MP3 (8-320 kbps 和 VBR; 采样率: 8, 11.025, 16, 22.050, 24, 32, 44.1, 48 kHz)	
	WAV	
	WMA (5-192 kbps)	
ID3标签支援	曲目	
录音	内置麦克风	单声道
	语音录音	ADPCM
	FM录音	ADPCM
储存媒体	SA160 128 MB NAND Flash*	
	SA164 256 MB NAND Flash*	
	SA165 256 MB NAND Flash*	
	SA167 512 MB NAND Flash*	
	SA168 512 MB NAND Flash*	
	*实际格式化容量会较少	
调频／接收／传送	自动储存／调较频道： FM	
连接	耳机 3.5 mm，USB 2.0**	
	**实际传送速度会因操作系统和软件设置而变动	
音乐传送	经由Musicmatch® Jukebox 或 Windows Explorer	
数据传送	经由Windows Explorer	
系统要求	Windows® 98 SE/Me/2000 (SP3 或以上)/ XP (SP1 或以上)	
	Mac OS 9.2.2 或以上	
	Pentium Class 300 MHz 处理器或以上	
	96MB 闪存记忆体	
	50MB 硬碟容量	
	连接互联网	
	Microsoft 网络浏览器 5.5 或以上	
	视像显示卡	
	音效卡	
	USB接口	

飞利浦有权为产品改进而改变设计及技术规格，无须预先通知。版权所有。

PHILIPS

Be responsible
Respect copyrights

Specifications are subject to change without notice.
Trademarks are the property of Koninklijke Philips Electronics N.V.
or their respective owners

2005 © Koninklijke Philips Electronics N.V. All rights reserved.

http://www.philips.com

Printed in China